AZK系列

集成式真空发生器

产品特点

◇ 节能型真空发生器，空气消耗量消减90%（与非节能相比）带节能功能的真空数字式压力开关，达到真空设定值即停止供气。

◇ 真空发生器效率提高（与一段式真空发生器相比)吸入流量增加50%，空气消耗量消减30%。

◇ 小型化、轻量化体积85cm³，重量90g。

◇ 节省配线 （D型辅助插头）节约配管、配线、设置等工时。

◇ 提高可维护性透明过滤器外罩，可以目视检查清洁状态，外罩方便拆卸清洗。

◇ 安装方式多样化单体托架安装，单体DIN导轨安装，集装式DIN导轨安装。

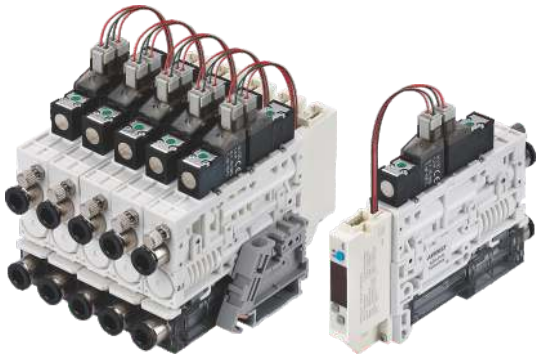

型号规格

AZK - S × 8 - J - N - D

① ② ③ ④ ⑤ ⑥

① 产品系列	② 发生管规格	③ 安装板数
AZK	**S** - 低真空型 **X** - 高真空型 **P** - 低供压高真空型 **D** - 防污型 **L** - 大流量型	**空白** -单体型 2 3 8

④ 供给阀破坏阀组合	⑤ 真空开关	⑥ 托架
空白 - 供给阀NC+破坏阀NC **J** - 供给阀NC，无破坏阀 **NO** - 供给阀NO+破坏阀NC （电磁阀导线长300mm,电源DC24V）	**空白** - 不带真空开关 **N** - NPN，无节能功能 **P** - PNP，无节能功能 **NE** - NPN，带节能功能 **PE** - PNP，带节能功能	**空白** - 不带托架 **F** - 托架安装（单体） **D** - 导轨安装

◇ 注:1、仅NE/PE带止回阀,起节能功能,其余不带止回阀。
2、L-大流量型不可选带节能功能(NE/PE)。
3、J-(供给阀NC,无破坏阀)不可选带节能功能(NE/PE)。

AZK系列

集成式真空发生器

性能参数

型号	供气压力 bar	最大真空度 -kPa	最大真空流量 NL/min	空气消耗量 NL/min	噪音 dB(A)	单重 g		推荐软管直径mm	
						不带开关	带开关	供气口P	真空口V
AZK-S	6.0	75	44	26	65~70	88.5	102.5	Φ6	Φ6
AZK-X	5.0	93	41	32	65~70	88.5	102.5	Φ6	Φ6
AZK-P	3.7	90	40	32	65~70	88.5	102.5	Φ6	Φ6
AZK-D	6. 0	71	38	47	65~70	88.5	102.5	Φ6	Φ6
AZK-L	5.0	90	68	85	65~70	102	114	Φ6	Φ8

◇注：1、 产品最高使用压力7bar,供气压力范围3~6bar。

不同真空度(-kPa)的真空流量(NL/min)

型号	供气压力 bar	空气耗气量 NL/min	0	10	20	30	40	50	60	70	最大真空度 -kPa
AZK-S	4.0	19	41	30	19.7	14.4	10.2	5.5	3	-	60
	5.0	23	44	34	24.8	15.4	12.9	9	5.5	-	70
	6.0	26	44	38	32	22	12	10	8.5	4	75

不同真空度(-kPa)的抽气时间(s/L)

型号	供气压力 bar	空气耗气量 NL/min	10	20	30	40	50	60	70	最大真空度 -kPa
AZK-S	4.0	19	-	0.3	0.7	1.25	2.18	-	-	60
	5.0	23	-	0.22	0.6	1.07	1.7	2.72	-	70
	6.0	26	0.01	0.19	0.5	1.02	1.72	2.6	3.88	75

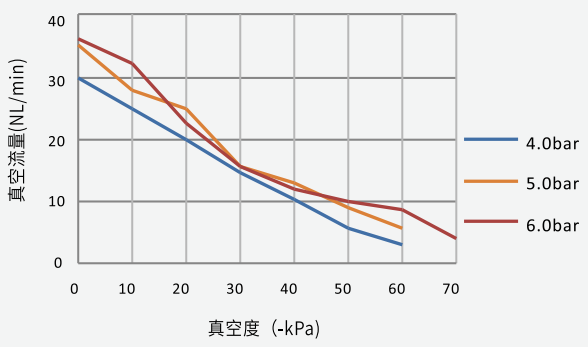

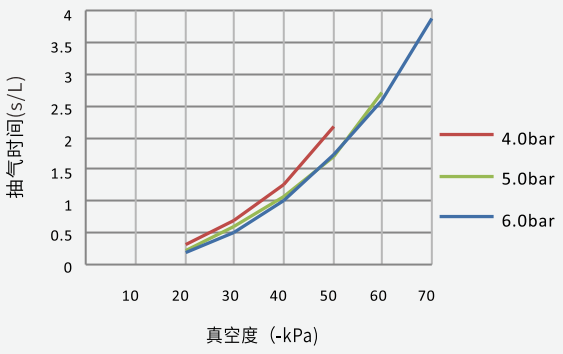

AZK系列

集成式真空发生器

不同真空度(-kPa)的真空流量 (NL/min)

型号	供气压力 bar	空气耗气量 NL/min	0	10	20	30	40	50	60	70	80	90	最大真空度 -kPa
AZK-X	4.5	27	40	34	24.5	15	11.5	9.5	6.8	4.5	2.5	-	92
	5.0	29	41	36	26	13.7	11	9.3	6.6	4.6	2.7	2	93
	6.0	32	39	38	30	22.4	15	8.3	6.2	4.6	1.9	-	94

不同真空度(-kPa)的抽气时间(s/L)

型号	供气压力 bar	空气耗气量 NL/min	10	20	30	40	50	60	70	80	最大真空度 -kPa
AZK-X	4.5	27	-	0.2	0.56	1.1	1.7	2.56	3.95	6.08	92
	5.0	29	0.02	0.14	0.47	0.96	1.56	2.50	3.87	6	93
	6.0	32	-	0.13	0.40	0.8	1.5	2.47	3.85	6.25	94

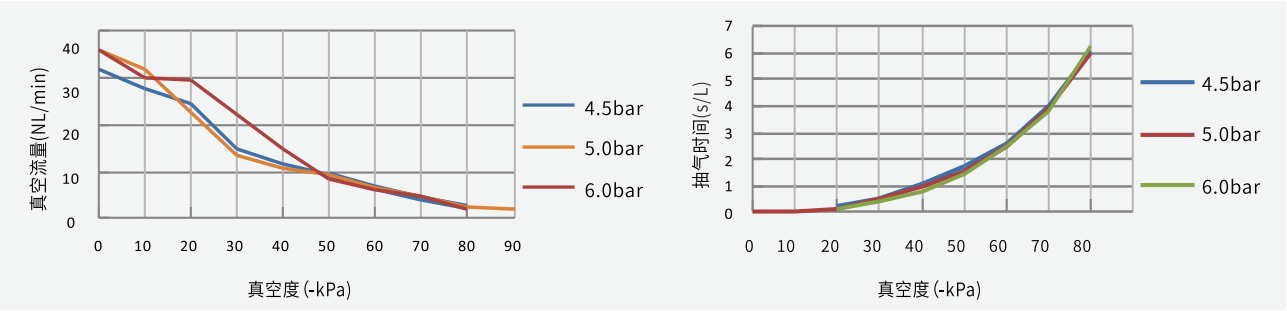

不同真空度(-kPa)的真空流量 (NL/min)

型号	供气压力 bar	空气耗气量 NL/min	0	10	20	30	40	50	60	70	80	90	最大真空度 -kPa
AZK-P	3.0	29	36	29	19.8	12.5	10.3	8.5	6.1	3.1	1.1	-	89
	3.7	32	40	35	25.2	17.7	10.9	8	5.6	4.2	1.5	1	90

不同真空度(-kPa)的抽气时间(s/L)

型号	供气压力 bar	空气耗气量 NL/min	10	20	30	40	50	60	70	80	最大真空度 -kPa
AZK-P	3.0	29	0.08	0.25	0.67	1.25	1.93	2.9	4.44	7.7	89
	3.7	32	0.05	0.3	0.71	1.26	1.95	2.97	4.49	6.95	90

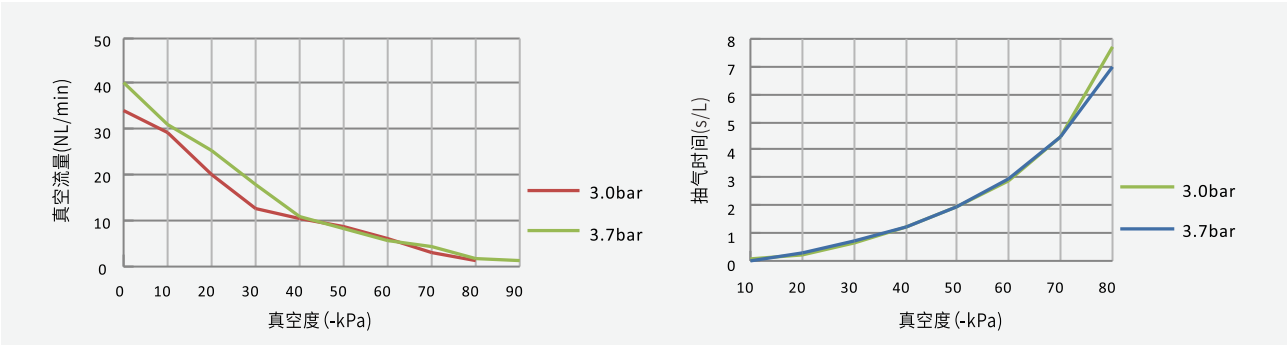

AZK系列

集成式真空发生器

不同真空度(-kPa)的真空流量(NL/min)

型号	供气压力 bar	空气耗气量 NL/min	0	10	20	30	40	50	60	最大真空度 -kPa
AZK-D	6.0	47	38	35	30.5	25.5	19	13	8.5	71

不同真空度(-kPa)的抽气时间(s/L)

型号	供气压力 bar	空气耗气量 NL/min	10	20	30	40	50	60	最大真空度 -kPa
AZK-D	6.0	47	0.01	0.14	0.35	0.67	1.15	1.85	71

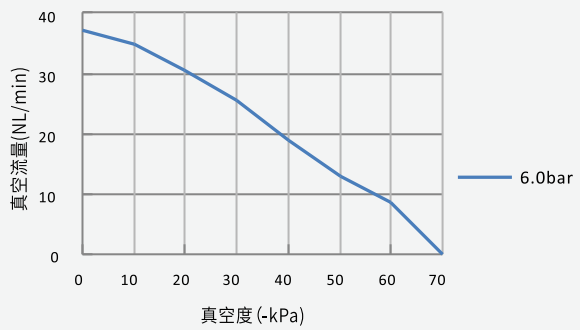

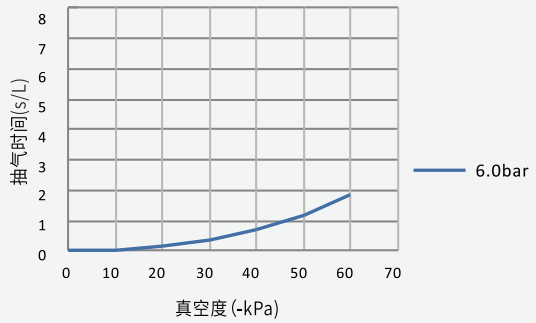

不同真空度(-kPa)的真空流量(NL/min)

型号	供气压力 bar	空气耗气量 NL/min	0	10	20	30	40	50	60	70	80	90	最大真空度 -kPa
AZK-L	5.0	85	68	62	42	26	20.6	16.2	9	7.2	7.2	5	90

不同真空度(-kPa)的抽气时间(s/L)

型号	供气压力 bar	空气耗气量 NL/min	10	20	30	40	50	60	70	80	90	最大真空度 -kPa
AZK-L	5.0	85	0.06	0.16	0.33	0.60	0.95	1.43	2.14	3.03	6.16	90

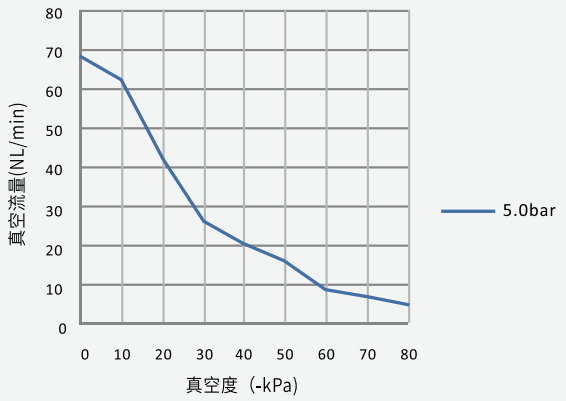

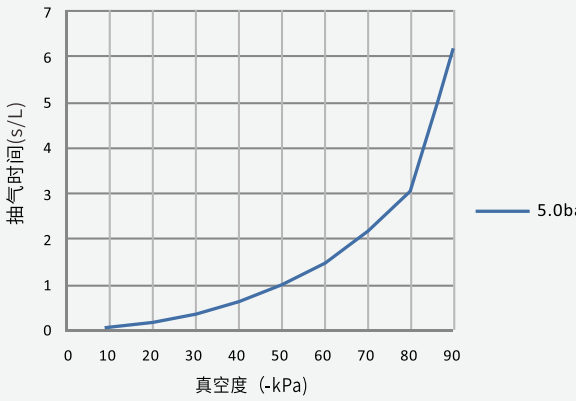

AZK
AGS
AGL
AGB
AGP
AGX
AMC
AEVC
ALS
AZR
ABM/ABX
ABM/ABX 组合式
ASM/ASX
ASM/ASX 组合式
AM/AL/AH
AM/AL/AH 组合式
AZL
ACP
ACPF
ACPS
ACV
AQV
AZH
AZU
ASBP

AZK系列

集成式真空发生器

性能参数

型号		ZPDC-*	ZPDC-*-E
额定压力范围		-100~100kPa	-100~100kPa
设定压力范围		-105~105kPa	-105~105kPa
耐压力		500kPa	500kPa
通用气体		空气,非腐蚀性,不可燃性	空气，非腐蚀性，不可燃性
电源电压		24V DC±10%,脉冲（P-P）10%以下	24V DC±10%,脉冲（P-P）10%以下
消耗电流		≦40mA（无负载时）	≦40mA（无负载时）
开关输出	输出模式	2NPN或2PNP集电极开路输出	NPN或PNP集电极开路输出
	最大负载电流	125mA	125mA
	最大供应电压	30VDC（NPN）,24VDC（PNP）	24VDC
	内部压降	≦1.5V	≦1.5V
	响应时间	≦2.5ms（预防误动作功能：2.5ms,20ms，100ms,500ms,1000ms和1999ms可选择）	2.5ms（预防误动作功能:20ms，100ms，250mm，500ms，1000ms和1500ms可选择）
	输出短路保护	有	OUT开关:有;V-Sol/D-Sol:无
重复精度		±0.2%F.S.±1 digit	
显示方式		3½ 位 LED 7段显示(红) (取样率: 5 次/秒)	
显示精度		±2% F.S. ±1 digit	
动作指标灯		OUT1: 绿色 / OUT2: 红色	
耐环境	保护构造	IP40	
	使用温度范围	动作:0~50°C	
	耐电压	1000VAC 1分钟（引线及外壳间）	
	绝缘阻抗	50MΩ以上（500V DC）（引线及外壳间）	
温度特性		±2% F.S.（0~50°C温度范围内）	
导线		耐油PVC电线（0.15mm²）	

输出电路接线图

ZPDC-N

2NPN+1类比电压输出(1-5V)

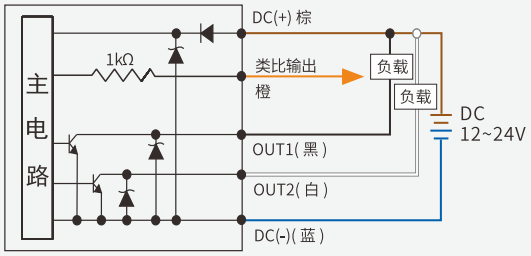

ZPDC-P

2PNP+1类比电压输出(1-5V)

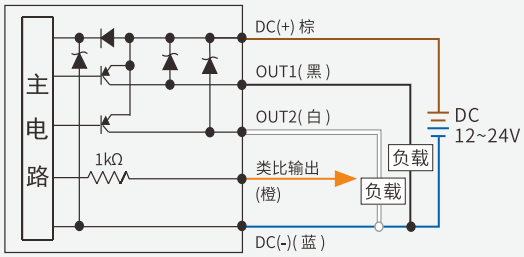

ZPDC-N-E

NPN输出

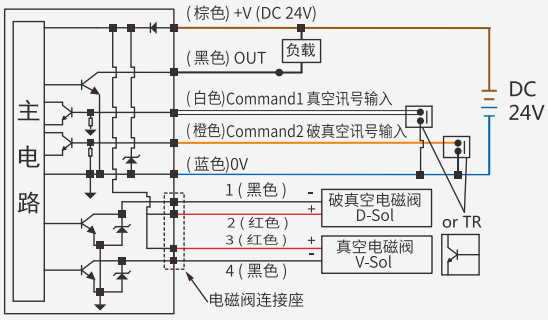

ZPDC-P-E

PNP输出

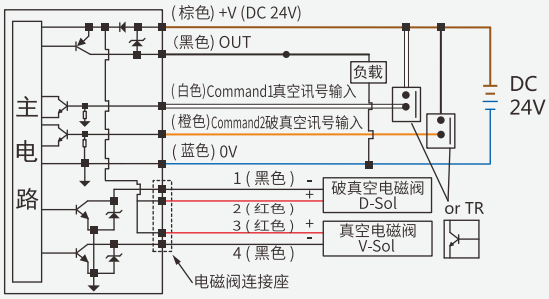

尺寸规格 (mm)

AZK-单体型，无压力开关

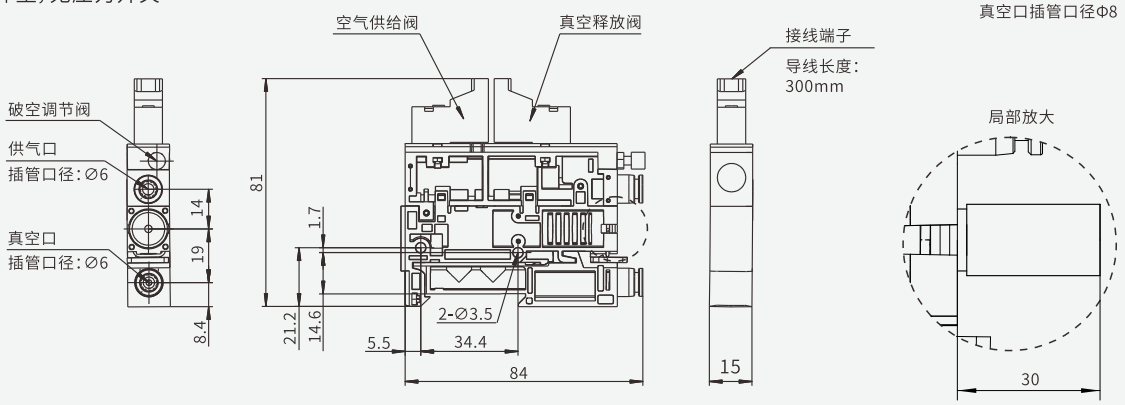

AZK-单体型，带压力开关

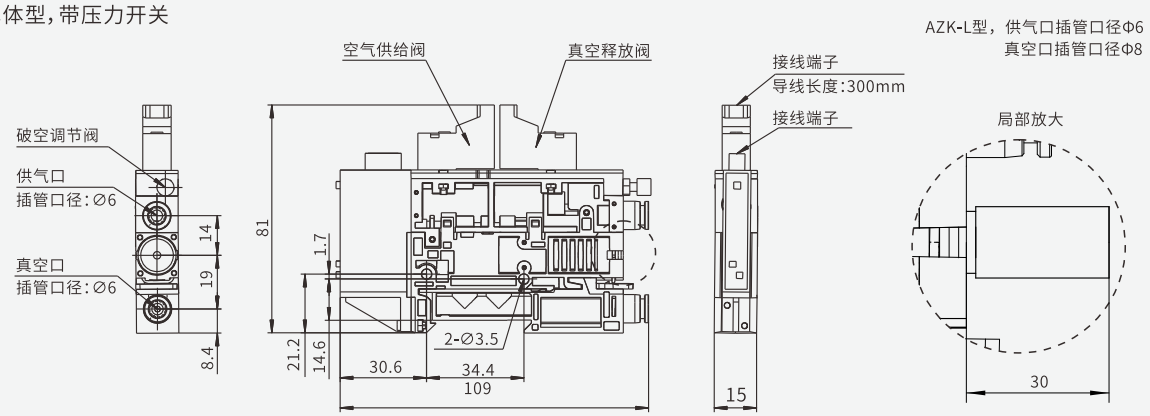

AZK-单体型带托架

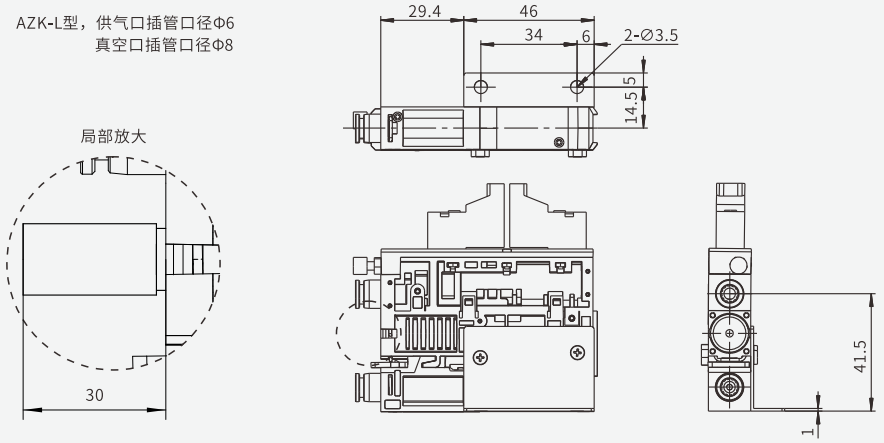

AZK系列

集成式真空发生器

安装示意

单体托架安装

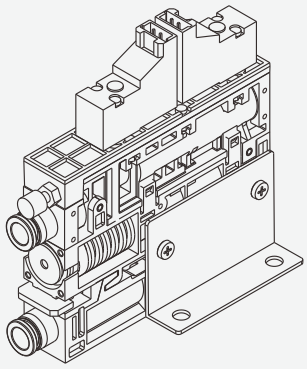

单体DIN导轨安装

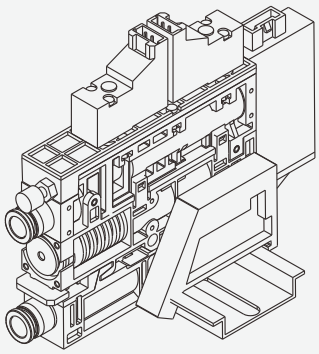

集装式DIN导轨安装

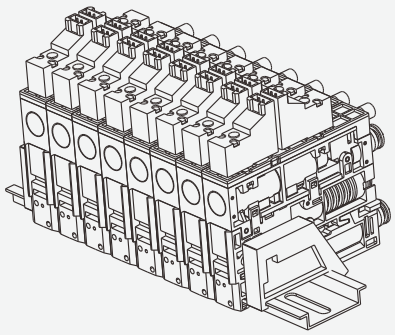

维修组件选型规格

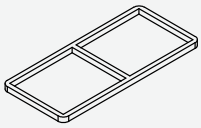

密封垫

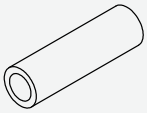

滤芯

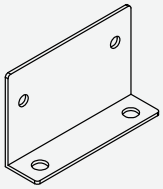

L型支架

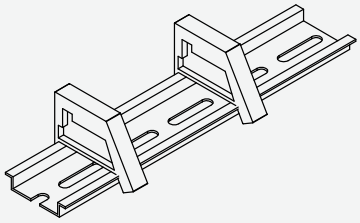

导轨

名称	组件型号	备注
过滤组件	AZK-FE	滤芯+密封垫
电磁阀端子线	AZK-N	插头导线长度300mm
节能端子线	AZK-NE	两端插头导线
托架安装包	AZK-F	L支架+M3.5×20螺钉/螺母（各2只）
导轨安装包(2,3层)	AZK-2-D	长度130mm
导轨安装包(4,5层)	AZK-4-D	长度165mm
导轨安装包(6,7层)	AZK-6-D	长度200mm
导轨安装包(8层)	AZK-8-D	长度235mm