SP3系列

真空吸盘

3C电子

RoHS

SZ
SPH
SP3
SUF
SAN
SAO
SOFA
STP
SFT
SFA
SBT
SBL
SBLP
SBS
SFP
SBP
SXP
SGP
SBOF
STC
SFF
SOB
SOF
SOG
SFM
SOM
SBF
SDM
SFU
SFK
SHT
SDL
SFG
SFGT
SFD
SB
SBA
SF
SU
SP2F
SPA
SPD
SPF
SPC
SPJ
SPU
SH
SHB
SBB
SOP
SNP

特点

◇ U型、C型、B型相同直径安装规格相同
◇ 高度小、体积小
◇ 特殊的防静电材质

U-扁平型

C-扁平带肋型

优势

◇ 适用于多种不同的工况，吸盘可以互换
◇ 适用于产品安装位置受限的场合
◇ 缓慢释放静电，防止工件损伤

B-1.5折波纹吸盘

应用

◇ U型适用于表面平整不变形的场合
◇ C型适用于吸附易变形的工件
◇ B型适用工件吸附面倾斜的场合
◇ 适用于搬运体积小，重量轻的工件
◇ 特殊的防静电材质适用于3C电子行业

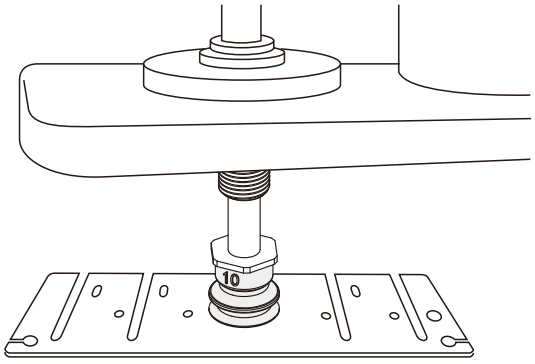

结构

◇ 分体式结构设计，可单独更换易损件

在同一系列中，替换吸盘和吸盘接头可以根据要求组合

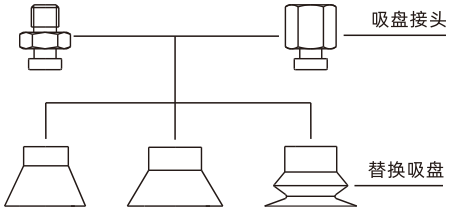

SP3系列
真空吸盘

AIRBEST

型号规格

SP3 B 10 N - M5M
① ② ③ ④ ⑤

① 产品系列	② 形状规格	③ 尺寸规格		④ 吸盘材质		⑤ 连接规格
SP3	U - 扁平吸盘	1.5 - ϕ1.5mm	2 - ϕ2mm	N - 丁腈橡胶	55	空白 - 单独吸盘
	C - 扁平带肋吸盘	3.5 - ϕ3.5mm	4 - ϕ4mm	WS - 白色硅橡胶	50	M3F - M3×0.5内螺纹
	B - 1.5折波纹吸盘	10 - ϕ10mm	6 - ϕ6mm	CN - 导电丁腈橡胶	•55	M5F - M5×0.8内螺纹
		13 - ϕ13mm	8 - ϕ8mm	CS - 导电硅橡胶	•55	M3M - M3×0.5外螺纹
		16 - ϕ16mm		HP - 无痕橡胶	55	M5M - M5×0.8外螺纹

◇ 注：HP材质不是全系列都能制作，如有需要请联系销售客服确认吸盘尺寸。

选型规格

吸盘直径	形状规格			连接规格			
	U	C	B	M3F	M3M	M5F	M5M
ϕ1.5	●	-	-	●	●	-	-
ϕ2	●	-	-	●	●	-	-
ϕ3.5	●	-	-	●	●	-	-
ϕ4	-	●	●	-	-	●	●
ϕ6	-	●	●	-	-	●	●
ϕ8	-	●	●	-	-	●	●
ϕ10	-	●	●	-	-	●	●
ϕ13	-	●	●	-	-	●	●
ϕ16	-	●	●	-	-	●	●

◇ 注：“●”表示默认规格，常备库存，货期短。

尺寸规格（mm）- U型吸盘

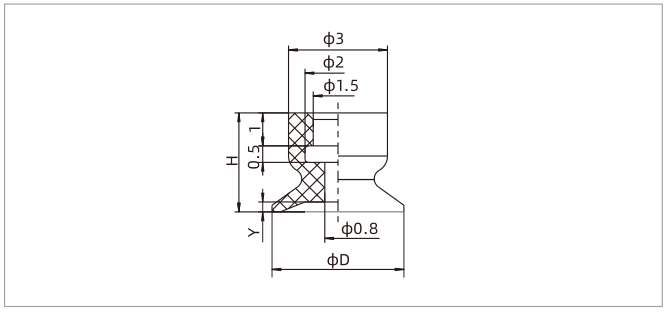

SP3U1.5-3.5

型号/尺寸	D	Y(行程)	H	单重 g
SP3U1.5□	2.0	0.3	3.0	0.1
SP3U2□	2.5	0.3	3.0	0.1
SP3U3.5□	4.0	0.3	3.0	0.1

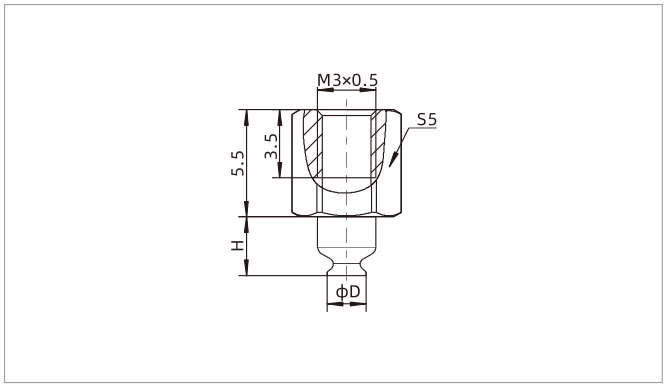

SP3U1.5-3.5　F - 内螺纹连接

型号/尺寸	D	H	单重 g
SP3U1.5□-M3F	2.0	3.0	0.9
SP3U2□-M3F	2.5	3.0	0.9
SP3U3.5□-M3F	4.0	3.0	0.9

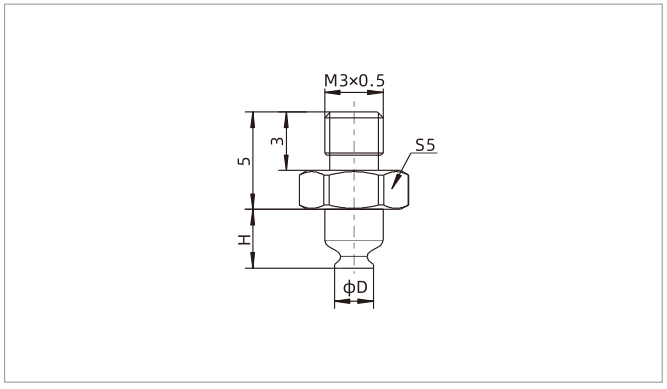

SP3U1.5-3.5　M - 外螺纹连接

型号/尺寸	D	H	单重 g
SP3U1.5□-M3M	2.0	3.0	0.6
SP3U2□-M3M	2.5	3.0	0.6
SP3U3.5□-M3M	4.0	3.0	0.6

SZ
SPH
SP3
SUF
SAN
SAO
SOFA
STP
SFT
SFA
SBT
SBL
SBLP
SBS
SFP
SBP
SXP
SGP
SBOF
STC
SFF
SOB
SOF
SOG
SFM
SOM
SBF
SDM
SFU
SFK
SHT
SDL
SFG
SFGT
SFD
SB
SBA
SF
SU
SP2F
SPA
SPD
SPF
SPC
SPJ
SPU
SH
SHB
SBB
SOP
SNP

尺寸规格（mm）- C型吸盘

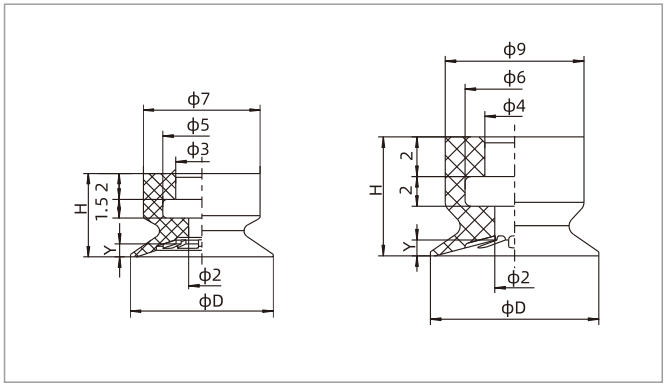

SP3C4-8　　SP3C10-16

型号/尺寸	D	H	Y(行程)	单重 g
SP3C4□	4.5	6.0	0.5	0.3
SP3C6□	6.5	6.0	0.8	0.3
SP3C8□	8.5	6.0	0.8	0.3
SP3C10□	11.0	7.0	1.0	0.6
SP3C13□	14.0	7.0	1.2	0.7
SP3C16□	17.0	7.0	1.2	0.8

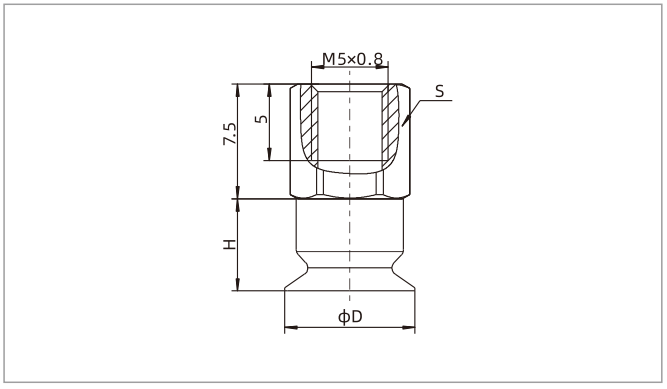

SP3C4-16　F - 内螺纹连接

型号/尺寸	D	H	S	单重 g
SP3C4□-M5F	4.5	6.0	7.0	2.3
SP3C6□-M5F	6.5	6.0	7.0	2.3
SP3C8□-M5F	8.5	6.0	7.0	2.3
SP3C10□-M5F	11.0	7.0	10.0	5.7
SP3C13□-M5F	14.0	7.0	10.0	5.8
SP3C16□-M5F	17.0	7.0	10.0	5.9

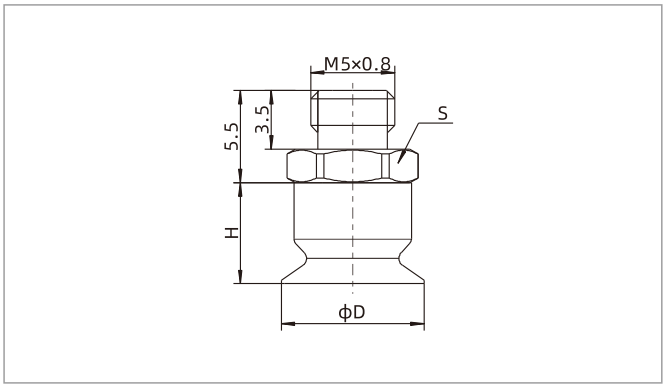

SP3C4-16　M - 外螺纹连接

型号/尺寸	D	H	S	单重 g
SP3C4□-M5M	4.5	6.0	7.0	1.7
SP3C6□-M5M	6.5	6.0	7.0	1.7
SP3C8□-M5M	8.5	6.0	7.0	1.7
SP3C10□-M5M	11.0	7.0	10.0	3.0
SP3C13□-M5M	14.0	7.0	10.0	3.1
SP3C16□-M5M	17.0	7.0	10.0	3.2

尺寸规格（mm）- B型吸盘

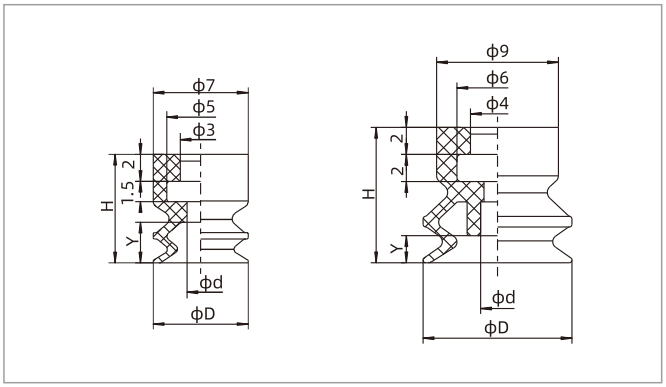

SP3B4-8　　SP3B10-16

型号/尺寸	D	H	d	Y(行程)	单重 g
SP3B4□	4.5	8.0	1.8	2.2	0.3
SP3B6□	7.0	8.0	2.0	3.0	0.3
SP3B8□	9.0	8.0	2.0	3.0	0.4
SP3B10□	11.0	10.0	2.0	2.0	0.8
SP3B13□	14.0	10.0	3.0	2.0	1.0
SP3B16□	17.0	10.0	3.0	2.0	1.1

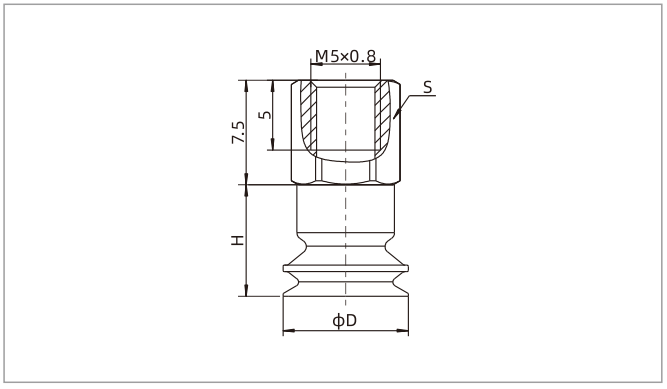

SP3B4-16　F - 内螺纹连接

型号/尺寸	D	H	S	单重 g
SP3B4□-M5F	4.5	8.0	7.0	2.3
SP3B6□-M5F	7.0	8.0	7.0	2.3
SP3B8□-M5F	9.0	8.0	7.0	2.4
SP3B10□-M5F	11.0	10.0	10.0	5.9
SP3B13□-M5F	14.0	10.0	10.0	6.1
SP3B16□-M5F	17.0	10.0	10.0	6.2

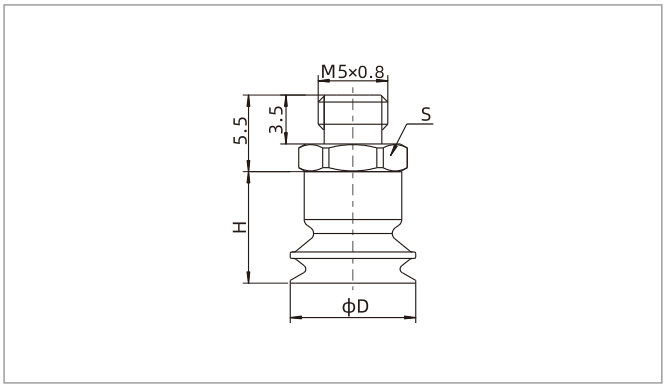

SP3B4-16　M - 外螺纹连接

型号/尺寸	D	H	S	单重 g
SP3B4□-M5M	4.5	8.0	7.0	1.7
SP3B6□-M5M	7.0	8.0	7.0	1.7
SP3B8□-M5M	9.0	8.0	7.0	1.8
SP3B10□-M5M	11.0	10.0	10.0	3.2
SP3B13□-M5M	14.0	10.0	10.0	3.4
SP3B16□-M5M	17.0	10.0	10.0	3.5

◇ 注：尺寸公差符合GBT3672.1-2002-1 M3橡胶制品尺寸公差标准中的要求。

配件选型规格

名称	型号 内螺纹	外螺纹	适合吸盘型号
吸盘接头	PJS-M3F-ST0.5	PJS-M3M-ST0.5	SP3U1.5、2、3.5
	PJS-M5F-ST1.5	PJS-M5M-ST1.5	SP3C4、6、8；SP3B4、6、8
	PJS-M5F-ST2	PJS-M5M-ST2-A	SP3C10、13、16；SP3B10、13、16

SZ
SPH
SP3
SUF
SAN
SAO
SOFA
STP
SFT
SFA
SBT
SBL
SBLP
SBS
SFP
SBP
SXP
SGP
SBOF
STC
SFF
SOB
SOF
SOG
SFM
SOM
SBF
SDM
SFU
SFK
SHT
SDL
SFG
SFGT
SFD
SB
SBA
SF
SU
SP2F
SPA
SPD
SPF
SPC
SPJ
SPU
SH
SHB
SBB
SOP
SNP