SOFA系列

椭圆扁平吸盘

3C电子

RoHS

特点

◇ 椭圆扁平吸盘

优势

◇ 搬运狭长工件，或表面有加强筋的扁平工件
◇ 体积小，重量轻

应用

◇ 搬运小型细长工件
◇ 电子类产品

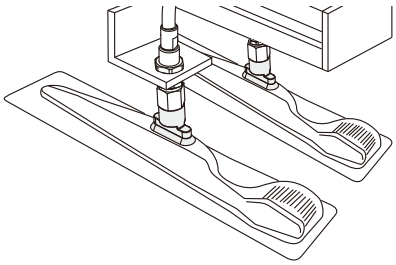

型号规格

SOFA 6×18 N - M5F
① ② ③ ④

① 产品系列	② 尺寸规格	③ 吸盘材质	④ 连接规格
SOFA	6×18	N - 丁腈橡胶 55	空白 - 单独吸盘
		WS - 白色硅橡胶 50	M5F - M5×0.8内螺纹

尺寸规格（mm）

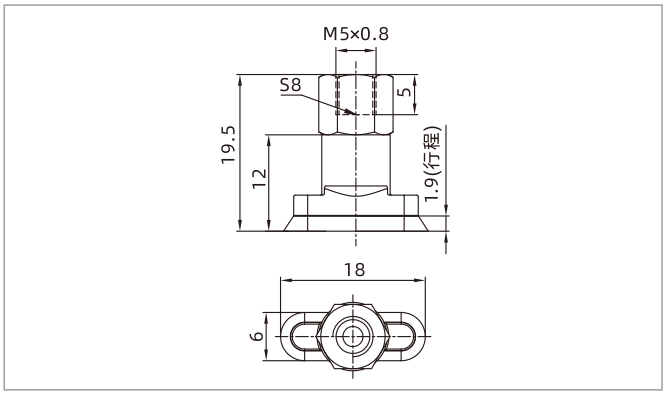

SOFA6x18-M5F
◇ 注：尺寸公差符合GBT3672.1-2002-1 M3橡胶制品尺寸公差标准中的要求。