SNP系列

长方形海绵吸盘

石材

粗糙表面

RoHS

特点

◇ 环形发泡海绵
◇ 支撑板为金属材质
◇ NF（黑色）发泡氯丁橡胶、OF（橘色）Geranium泡沫橡胶
◇ 尺寸规格齐全

优势

◇ 密封性好、吸附力大
◇ 大面积支撑板，重量轻、高负载
◇ 寿命好，客户可根据实际工况进行选配
◇ 适合多种大小和不同形状的工件

应用

◇ 适合吸附表面非常粗糙或不平整的物体，如：凹凸石板、压花板、大理石板、瓷砖、水泥板、网格金属板等
◇ NF-适合抓取表面粗糙的物体，及适用于室外 作业，耐气候性好，耐臭氧化，但屈服性差，储存稳定性差，不适合在食品工业应用
◇ OF-适合抓取表面非常粗糙的物体，有良好的屈服弹性、耐磨、耐撕裂及切割性，延展性好、耐油、耐热、耐老化性能差，不适合食品工业应用
◇ 注意不能在水油环境下使用
◇ 推荐前端大流量发生器的配合使用
◇ 海绵吸盘的使用注意请参考通用注意事项P24

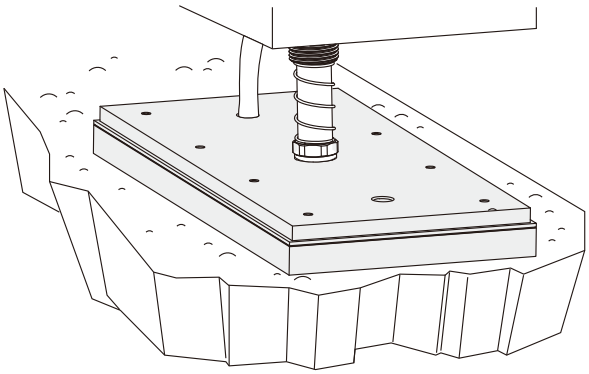

结构

◇ 油金属支撑板和海绵组成，海绵自带背胶，可直接贴到支撑板上，海绵为易耗品，可单独订购，自行更换

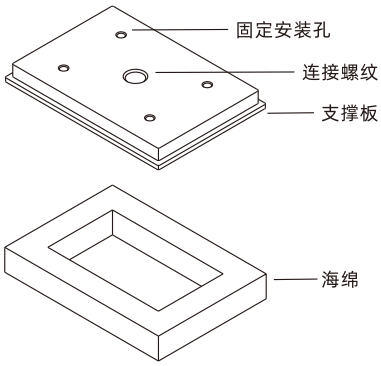

SZ
SPH
SP3
SUF
SAN
SAO
SOFA
STP
SFT
SFA
SBT
SBL
SBLP
SBS
SFP
SBP
SXP
SGP
SBOF
STC
SFF
SOB
SOF
SOG
SFM
SOM
SBF
SDM
SFU
SFK
SDL
SFG
SFGT
SFD
SB
SBA
SF
SU
SP2F
SPA
SPD
SPF
SPC
SPJ
SPU
SH
SHB
SBB
SOP
SNP

SNP系列

长方形海绵吸盘

AIRBEST

型号规格

SNP 50×135 NF - G2F

① ② ③ ④

① 产品系列	② 尺寸规格	③ 吸盘材质	④ 连接规格
SNP	50×135	NF - 发泡氯丁橡胶	空白 - 单独海绵
	60×135	OF - Geranium泡沫橡胶	G2F - G1/4内螺纹
	75×107		G3F - G3/8内螺纹
	68×290		G4F - G1/2内螺纹
	140×290		

选型规格

型号	连接规格 G2F	G3F	G4F
SNP50×135□	SNP50×135□-G2F	-	-
SNP60×135□	SNP60×135□-G2F	-	-
SNP75×107□	SNP75×107□-G2F	-	-
SNP68×290□	-	SNP68×290□-G3F	-
SNP140×290□	-	-	SNP140×290□-G4F

尺寸规格（mm）

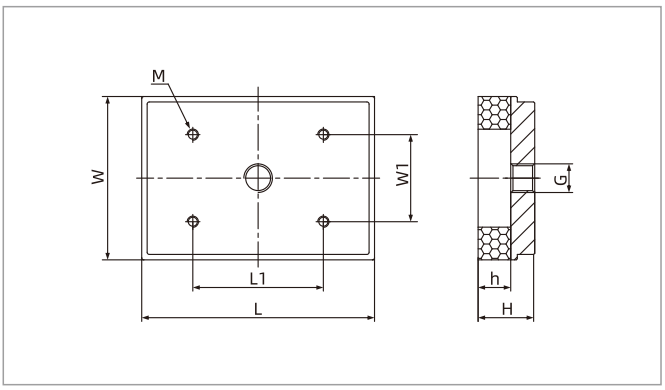

SNP50×135 SNP60×135 SNP75×107

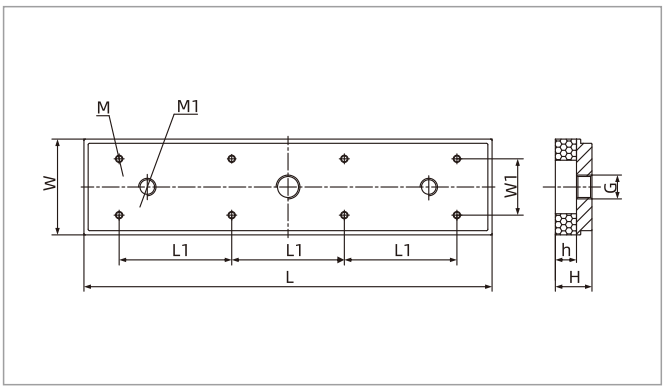

SNP68×290 SNP140×290

型号/尺寸	L	W	L1	W1	G	H	h	M	M1	单重 g	拉脱力 N
SNP50×135□-G2F	135	50	80	30	G1/4	26	15	4-M5×0.8深7	-	202	60
SNP60×135□-G2F	135	60	80	40	G1/4	26	15	4-M5×0.8深7	-	246	80
SNP75×107□-G2F	107	75	60	40	G1/4	26	15	4-M5×0.8深7	-	234	90
SNP68×290□-G3F	290	68	80	40	G3/8	26	15	8-M5×0.8深7	2-M12×1.75	587	250
SNP140×290□-G4F	290	140	80	100	G1/2	26	15	8-M5×0.8深7	2-M12×1.75	1,235	720

◇ 注：1.测量真空度-60kPa，工件表面光滑、干净。以上拉脱力数据不包括安全系数。根据工件表面状况不同，数值可能会有变化。
真空管建议尽可能短，长度不超过2m。
2.尺寸公差符合GBT3672.1-2002-1 M3橡胶制品尺寸公差标准中的要求。