SFD系列

木工行业专用扁平吸盘

木材

RoHS

SZ
SPH
SP3
SUF
SAN
SAO
SOFA
STP
SFT
SFA
SBT
SBL
SBLP
SBS
SFP
SBP
SXP
SGP
SBOF
STC
SFF
SOB
SOF
SOG
SFM
SOM
SBF
SDM
SFU
SFK
SDL
SFG
SFGT
SFD
SB
SBA
SF
SU
SP2F
SPA
SPD
SPF
SPC
SPJ
SPU
SH
SHB
SBB
SOP
SNP

特点

◇ 双密封唇边结构

◇ 底部带有大面积支撑结构

优势

◇ 对粗糙或者光滑表面的工件密封性好

◇ 能够防止薄壁工件发生变形

应用

◇ 适用于表面轻微粗糙，但平整的工件，如：原木板、木地板、木门等

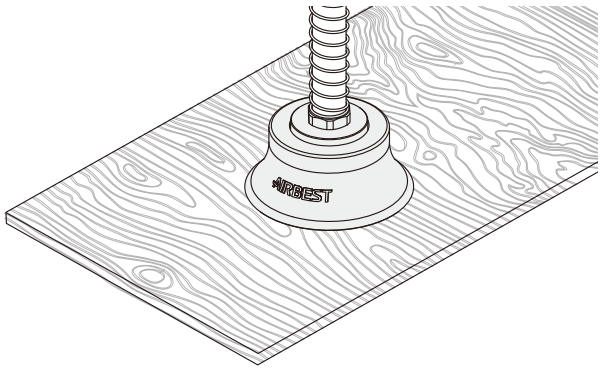

结构

◇ 双密封唇结构设计

◇ 吸盘与接头分体式结构设计，可单独更换易损件

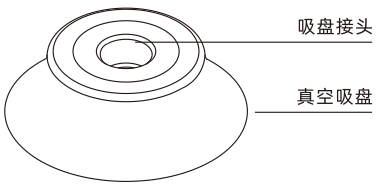

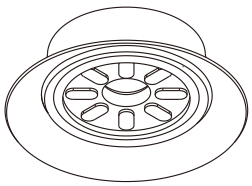

SFD系列

木工行业专用扁平吸盘

AIRBEST

型号规格

SFD 40 NR - G1F
① ② ③ ④

① 产品系列	② 尺寸规格	③ 吸盘材质		④ 连接规格
SFD	40 - ϕ40mm	N - 丁腈橡胶	55	空白 - 单独吸盘
	70 - ϕ70mm	WS - 白色硅橡胶	50	G1F - G1/8内螺纹
		NR - 天然橡胶	40	G2F - G1/4内螺纹

选型规格

型号	连接规格 F - 内螺纹
SFD40□	SFD40□-G1F
SFD70□	SFD70□-G2F

性能参数

产品型号	拉脱力 N	内部体积 cm^3	工件最小曲率半径 mm	单重 g	推荐软管直径 mm
SFD40	60	3.8	48	4.8	8
SFD70	185	25	85	32.2	8

◇ 注：测量真空度-60kPa，工件表面光滑、干净。以上拉脱力数据不包括安全系数。根据工件表面状况不同，数值可能会有变化。
真空管建议尽可能短，长度不超过2m。

尺寸规格（mm）

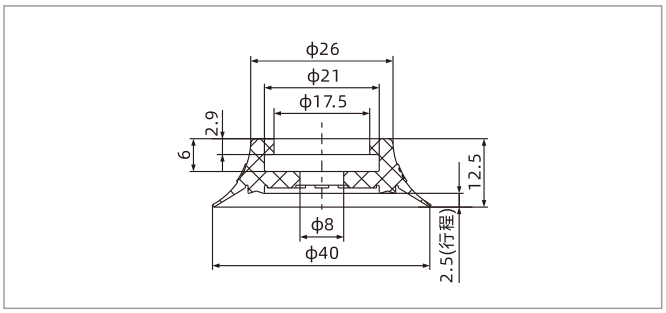

SFD40

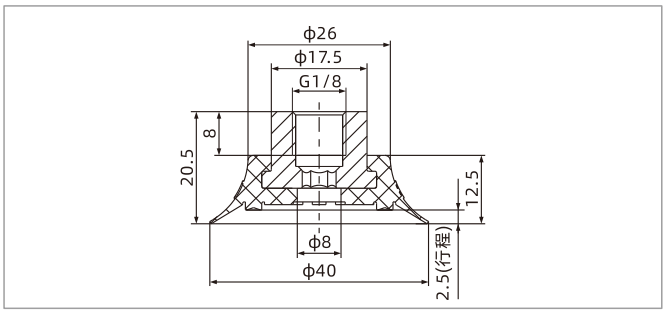

SFD40□-G1F

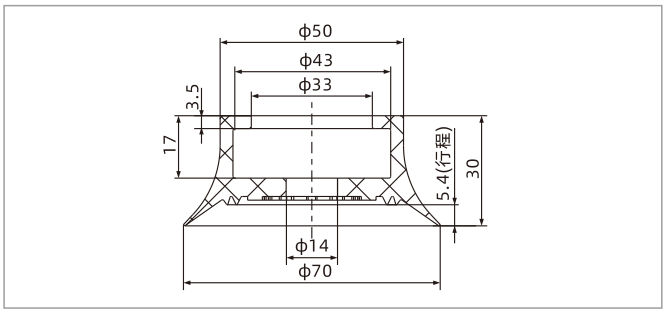

SFD70

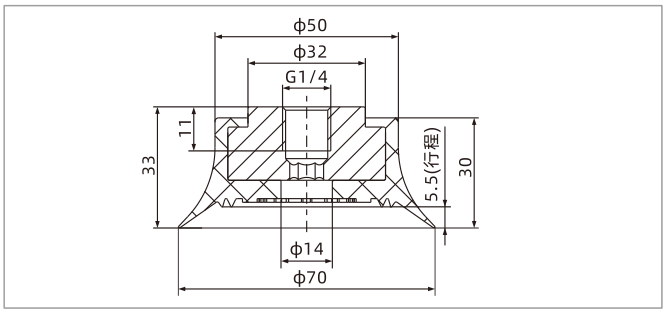

SFD70□-G2F

◇ 注：尺寸公差符合GBT3672.1-2002-1 M3橡胶制品尺寸公差标准中的要求。